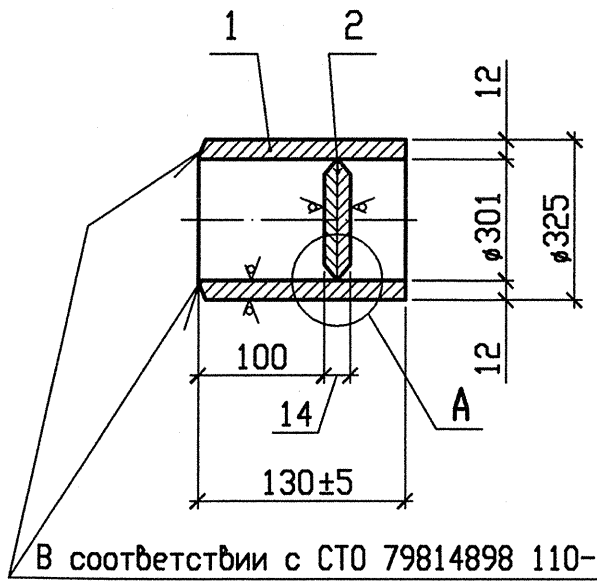

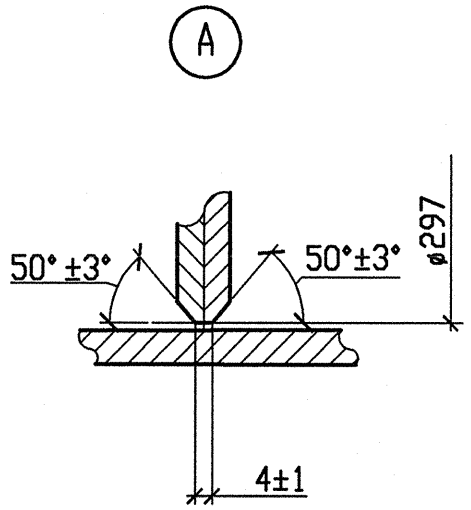

В соответствии с СТО 79814898 110-2009

Спецификация деталей

Поз.	Обозначение	Наименование	Кол.	Материал	Масса, кг		Примечание
					Ед.	Общ.	
1	СТО 79814898 109-2009	Труба 325х12 l=130	1	12Х18Н10Т ГОСТ 5632-72	12,1	12,1	
2	По настоящему чертежу	ДИСК	1	08Х18Н10Т ГОСТ 7350-77	9,69	9,69	
		(ЛИСТ Б-ПН-14х297х297)					
	ОСТ 5.9370-81	Электроды		ЭА-400/10У		0,43	
	ГОСТ 2246-70	Проволока		Св-04Х19Н11М3		0,19	
				Итого:		22,41	

1 Трубопровод спроектирован по ПБ 03-585-03, категория трубопровода - V В.

2 Рабочие параметры: Рр = 0,44 МПа, tр = 40°С, среда - химобессоленная вода.

3 Изготовление и маркировка по: СТО 79814898 108-2009 и СТО 79814898 133-2010.

4 Разделка кромок и тип сварных соединений по СТО 79814898 110-2009. Тип шва - 1-25-1 (С-42).

5 Методы и объемы неразрушающего контроля:

- визуальный и измерительный - 100%.

6 Разрушающий контроль в соответствии с ПБ 03-585-03.

7 Изготовить три комплекта.

АРХИВНЫЙ ЭКЗЕМПЛЯР

Инв. N подл. R4.00202.1.0.12
Лист 75

Инженер 3к.	Мосенков		19.03
Пров. инж. 2к.	Соколова		20.04
Нач. гр.	Морозова		21.04
Н. контр	Краснояров		05.05

R4.ST10.3006.012.01.00.002

Ростовская АЭС Блок 4

Главный корпус Машинное отделение (ДО, ЗЗТУ) Трубопроводы замкнутого контура ОГЦ	Стадия	Лист	Листов
	Р	1	1
Заглушка 300-0,6	ОАО "НИАЭП" 2012		

Формат А3

Инв. N подл.	Подп. и дата	Взам. инв. N
R4.00202.1.0.12	03.04.12	